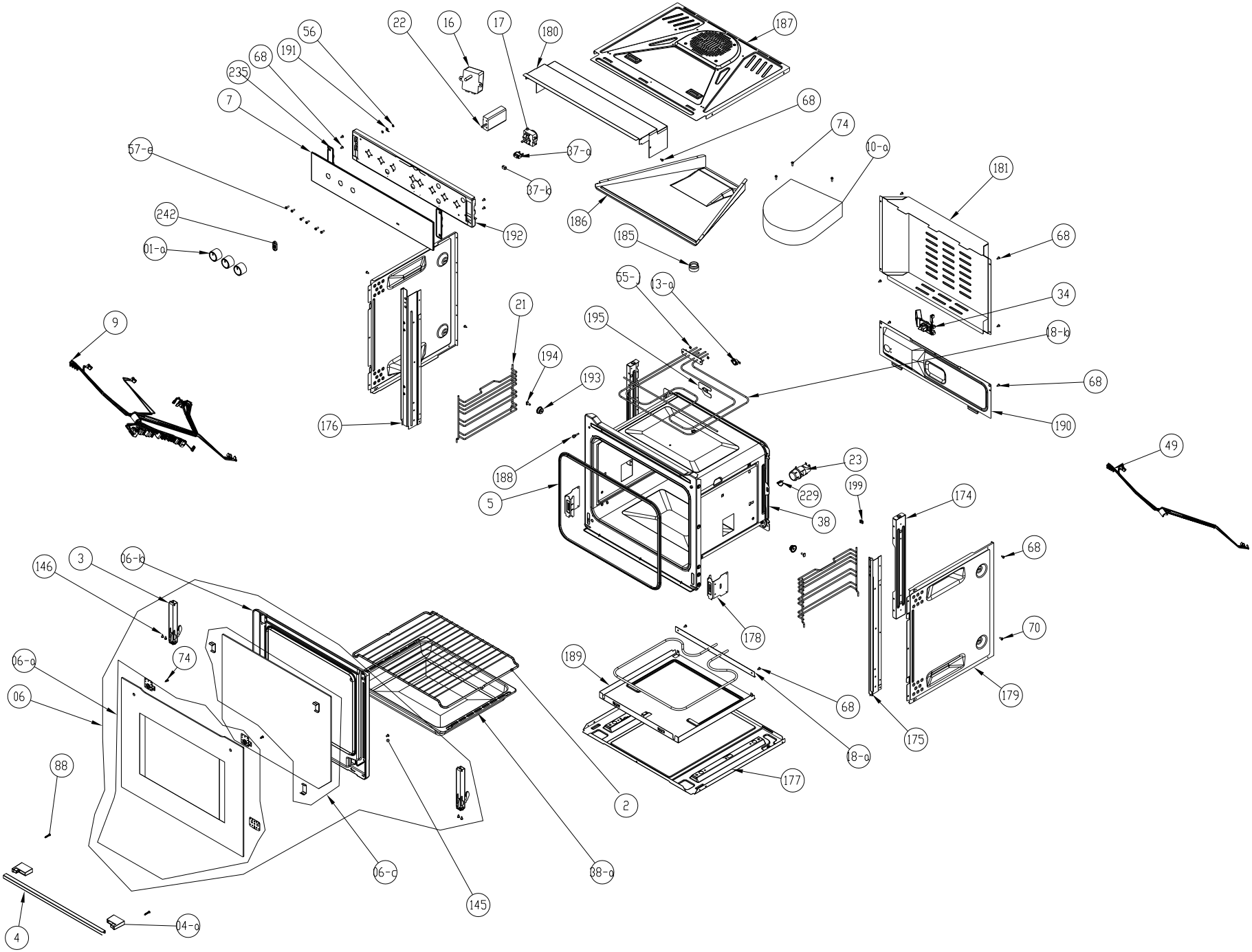
22
16
17
180
187
56
191
68
235
7
68
74
57-a
37-a
10-a
37-b
181
242
192
186
185
68
01-a
55-
13-a
34
21
195
18-b
9
194
193
68
176
190
188
23
49
5
229
199
174
38
146
3
06-b
68
178
70
06-a
74
189
06
68
179
175
18-a
88
177
2
06-c
38-a
145
4
04-a